BETONOVÉ BLOKY PRO POTRUBÍ Z TVÁRNÉ LITINY GGG DN 80

BLOKY PRO ZAJIŠTĚNÍ TVAROVEK S ODBOČKOU

PŘÍČNÝ ŘEZ

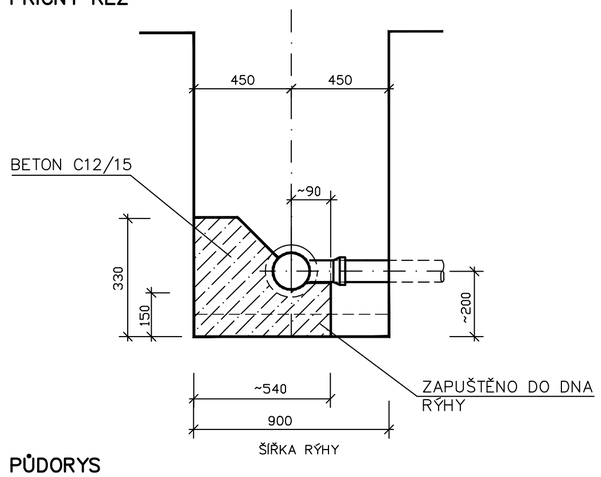

PŮDORYS

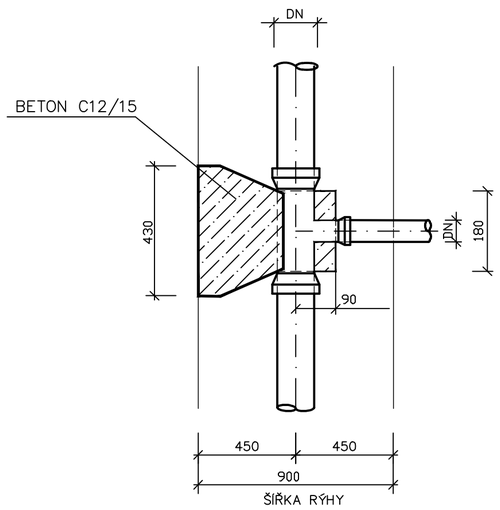

BLOKY PRO SMĚROVÉ OBLOUKY

PŘÍNÝ ŘEZ

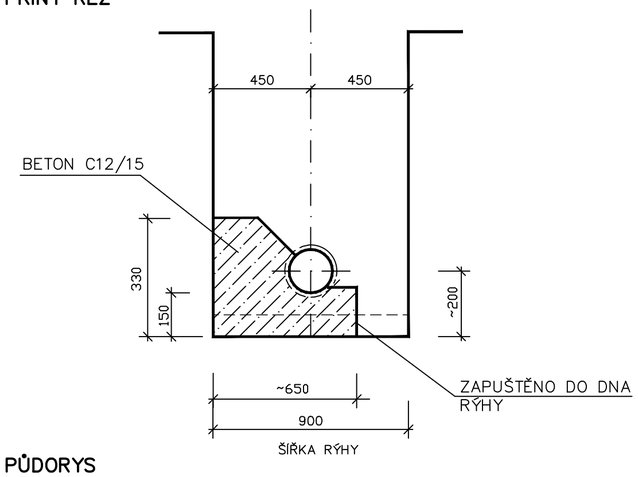

PŮDORYS

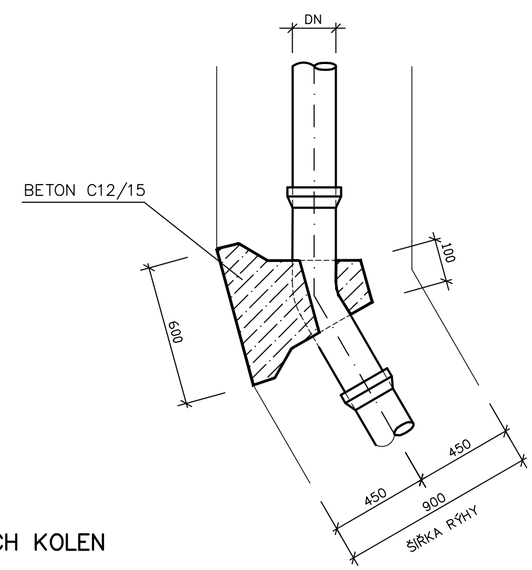

BLOKY PRO ZAJIŠTĚNÍ PATKOVÝCH KOLEN

PŘÍČNÝ ŘEZ

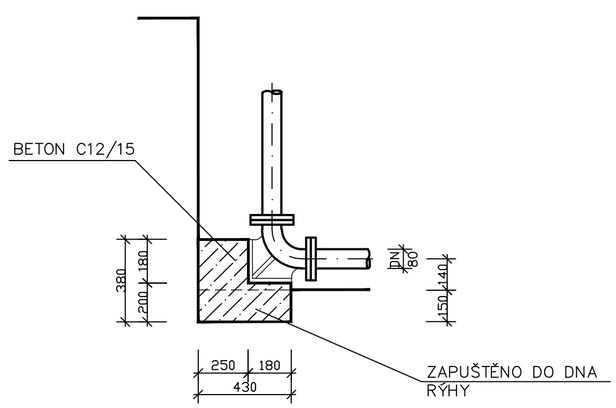

PŮDORYS

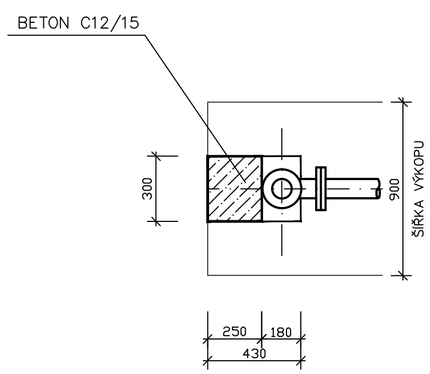

Revize	Dne	Zpracoval	Kontroloval	Schválil
3				
2				
1				

HUTNÍ PROJEKT OSTRAVA a.s.
držitel certifikátu ISO 9001 a ISO 14001

Zpracoval	DEINGRUBEROVÁ	
Kontroloval	GEMROTOVÁ	
Schválil	ING.SIUDA	
Datum	08/2012	FA4 4
Stupeň	DPS	
Č.zakázky	0129-2705-1-610-000	
Č.CAD	32909_r0.dwg	

Objednatel Česká republika – Ministerstvo financí se sídlem Praha 1

Stavba HUMANIZACE CENTRA ORLOVÉ – LUTYNĚ
SO 01 – Přeložky a nové vedení sítí
Díl objektu: 01.01 – Přeložky potrubí vody a kanalizace
Část: 01.01.02 – PŘELOŽKA VODOVODU DN 80

HPO 3-2-909 Rev. 0

Název
BETONOVÉ BLOKY POD POTRUBÍ

Měřítko –
Kótováno v –

Pořadové číslo
9.